Изображение - модел - E

3 601 K72 980
Stand / Issue ~~19-03~~ 22-12-20 **Fig. /Abb. 1**

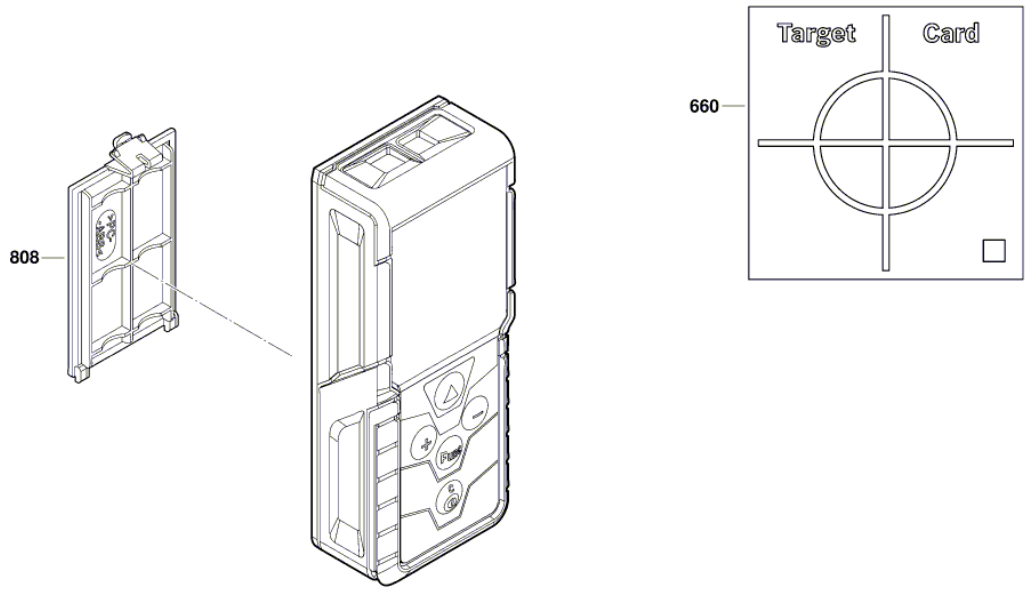

Änderungen vorbehalten
Modifications reserved
Modifications réservées
Salvo modificaciones

Списък на резервните части

Артикул	Каталожен номер	Описание	Изображение
660	2 609 160 205	ПЛАСТИНА	1
808	2 609 101 223	КОРПУС НА БАТЕРИЯ	1